Princess®

TANKLESS®

SensPa

Создано для Вашей жизни

Каталог 2012 - 2013

JK Global

ООО "ДжейКей Глобал Ко. Лтд"

Компания ***«JK GLOBAL Co. LTD»*** занимается электронными крышками-биде и электронными унитазами-биде в 54 странах по всему миру более 20 лет.

В **2004 г**. компания открыла свое представительство ООО «Джей Кей Глобал Ко. Лтд» в г. Москве.

Целью компании ООО «Джей Кей Глобал Ко., Лтд» является налаживание партнерских и деловых контактов по продаже электронных крышек и унитазов-биде *«SensPa»*, а также поиск дилеров и дистрибьюторов своей продукции в России и СНГ.

Наши OEM клиенты

サワレット
MYM はれぼれ
NEPON プリティーシャワー
iaan
SATO
シャワレッシュ
Washtec
경남아너스빌
SANICLEANLET
SANYO
American Standard
The Superium
Healthy Life™
DuchaTec
INTERCONP
I'PARK DEPARTMENT STORE
YUI-MARU
BioBidet UCI,Inc.
DONGSU
BLOOMING 블루밍
하이페리온 HYUNDAI
SK VIEW
센트레빌 CENTREVILLE
WORLDMARK
PRUGIO
대우트럼프월드
vivaldi 한라비발디
LOTTE CASTLE
GS건설
THE SHILLA JEJU
We've
THE ZENITH
래미안
자이
usell
The Ville
동문건설주식회사
롯데건설

KOREA ECO-LABEL · iF product design award 2009 · GOOD DESIGN · ISO 9001:2000 · INNOBIZ · KG · KC · CE · CQC · PSE

SensPa

Создано для Вашей жизни

Серебряное биде – жизнь в чистоте. В производстве SensPa применяется серебряная Нано-Технология, которая символизирует «чистоту и свежесть».

Вся продукция компании SensPa адаптирована специально для России и полностью русифицирована.

ПРОДУКЦИЯ

Электронные унитазы с биде		Электронные крышки-биде
Princess	PB-707S	JK-1000R
	PB-101S	JK-1000R/S, R/L
Tankless	TCB-2011S	JK-900C/S, C/L
	TCB-080S	JK-900W/S, W/L
		JK-800W/S, W/L

Princess PB 707

Красота и Роскошь

Автоматический смыв

Вода спускается автоматически с помощью датчика, когда пользователь встает с унитаза.

Демпфер (микролифт)

Обеспечивает мягкое поднятие и опускание крышки.

Автоматический лифт крышки

В изделие встроен инфракрасный сенсор. Когда вы подходите к устройству, крышка унитаза открывается автоматически. Когда вы отходите от устройства, крышка закрывается.

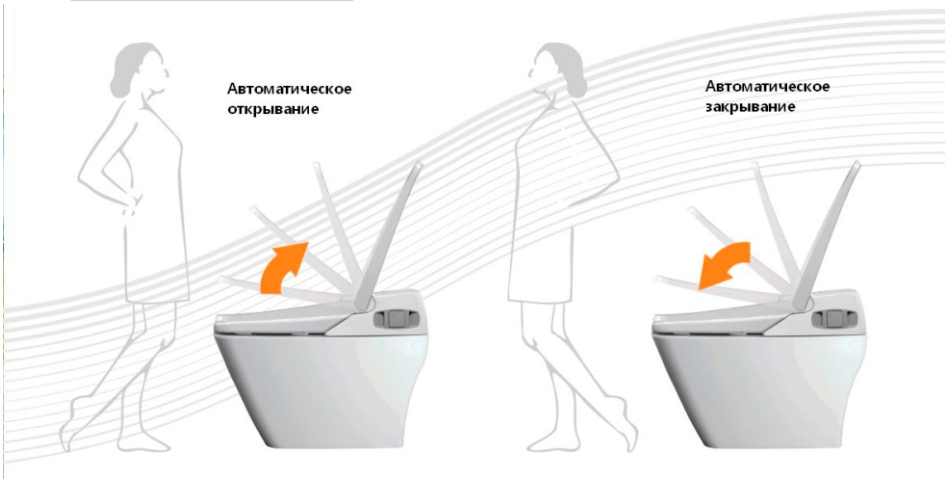

Система смыва «Торнадо»

При выполнении функции очистки чаши, очищается внутренняя керамическая чаша – подаваемая под высоким давлением вода смывает загрязнение с чаши.

Пульт дистанционного управления с дисплеем

Позволяет комфортно настраивать и управлять функциями электронного унитаза.

1 форсунка - 3 функции

На одной выдвигающейся форсунке расположены отверстия для 3 типов омыва: Обмыв, Биде и Клизма.

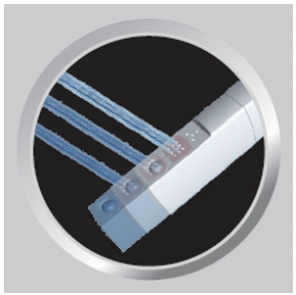

Сифонная система смыва

На всех электронных унитазах Princess и Tankless при смыве вода подаётся в сифон под давлением, что обеспечивает быстрое и эфективное очищение и экономию воды.

Princess PB 101S

Надёжность и Удобство

Автоматический смыв

Вода спускается автоматически с помощью датчика, когда пользователь встает с унитаза.

Демпфер (микролифт)

Обеспечивает мягкое поднятие и опускание крышки.

Подогрев сидения

Функция подогрева позволяет регулировать температуру сидения - 34, 37 и 40 градусов.

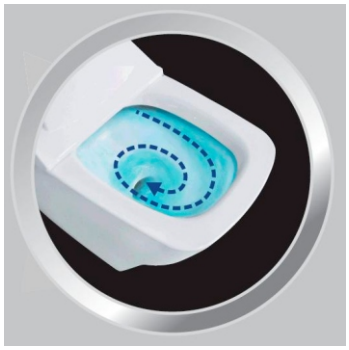

Система смыва «Торнадо»

При выполнении функции очистки чаши очищается внутренняя керамическая чаша – подаваемая под высоким давлением вода смывает загрязнение с чаши.

Автоматический дезодорант

Дезодорация немедленно удаляет неприятный запах через встроенный автоматический дезодорирующий фильтр.

Антибактериальное покрытие

Специальное покрытие форсунки, сиденья и крышки, защищающее от бактерий

Габариты Princess PB-101S (PB-707S)

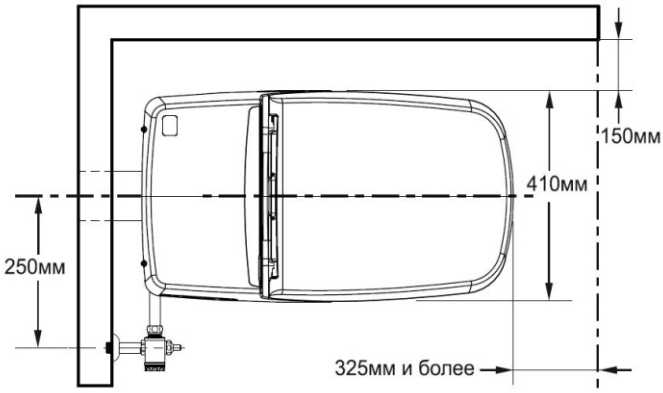

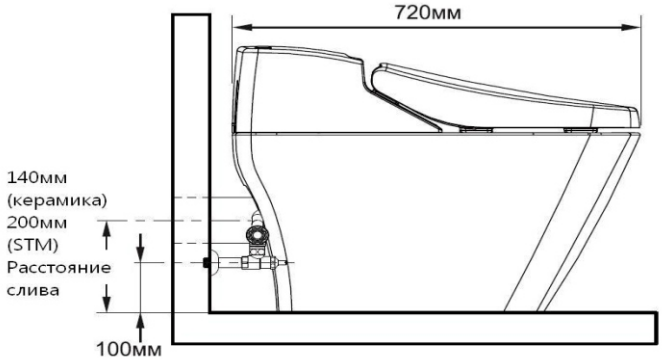

Tankless TCB 2011S

Очарование и Престиж

Система смыва «Торнадо»

При выполнении функции очистки чаши очищается внутренняя керамическая чаша – подаваемая под высоким давлением вода смывает загрязнение с чаши.

Автоматический смыв

Вода спускается автоматически с помощью датчика, когда пользователь встает с унитаза.

Сенсор присутствия пользователя.

Функции обслуживания сидения и обмыва включаются, только когда пользователь находится на сидении.

Демпфер (микролифт)

Обеспечивает мягкое поднятие и опускание крышки.

Пульт дистанционного управления.

Позволяет комфортно настраивать и управлять функциями электронного унитаза.

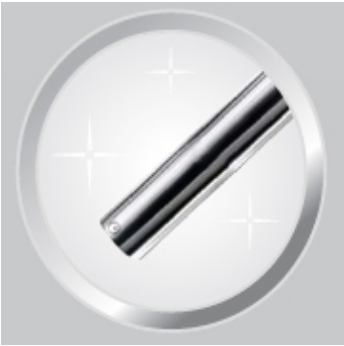

1 форсунка в корпусе из нержавеющей стали

На одной выдвигающейся форсунке расположены отверстия для 3 типов омыва: Обмыв, Биде и Клизма.

Габариты Tankless TCB 2011S

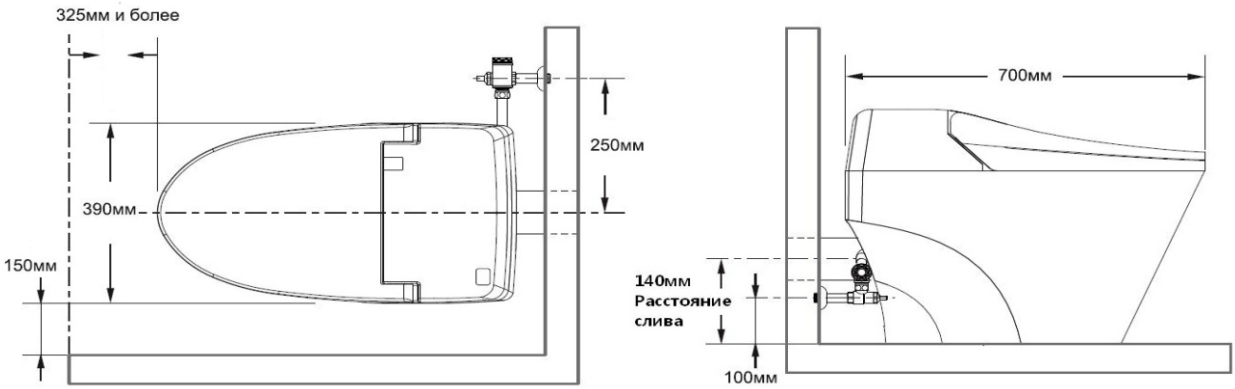

Лёгкость с Комфортом

Tankless TCB 080

TANKLESS®

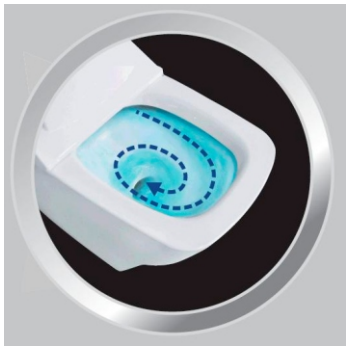

Автоматический смыв

Вода спускается автоматически с помощью датчика, когда пользователь встает с унитаза.

Система смыва «Торнадо»

При выполнении функции очистки чаши очищается внутренняя керамическая чаша – подаваемая под высоким давлением вода смывает загрязнение с чаши.

Сенсор присутствия пользователя.

Функции обслуживания сидения и обмыва включаются, только когда пользователь находится на сидении.

Пульт дистанционного управления.

Позволяет комфортно настраивать и управлять функциями электронного унитаза.

Габариты Tankless TCB 080S

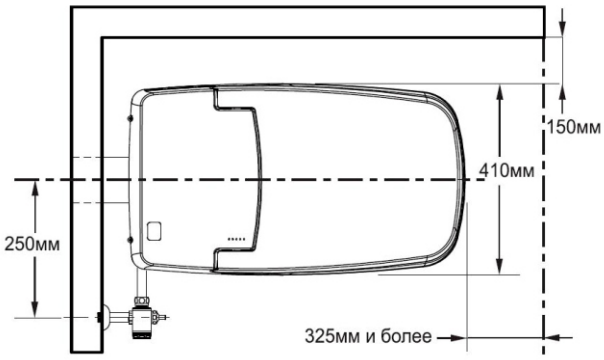

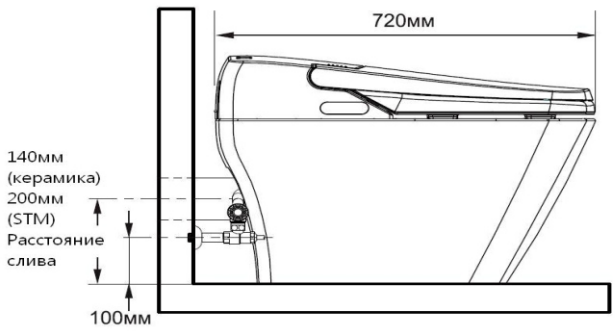

Технологии Princess и Tankless

При создании электронных унитазов Princess и Tankless инженеры использовали новейшие технологии и ориентировались на современные тенденции, благодаря их стараниям мы можем ощутить в действии эти приборы будущего уже сегодня.

Электронные унитазы состоят из двух частей: нижней (унитаз) и верхней (приставка-биде). Нижняя часть поставляется в двух вариантах:

- из керамики, покрытой защитным антибактериальным слоем (PB101S, PB707S, TCB2011S TCB080S)

- гибрид STM + керамика (PB101S, PB707S, TCB080S)

STM + керамика – это инновационное решение, совмещающее в себе: красоту, прочность и лёгкость. Внутренняя чаша унитаза сделана из высококачественной керамики с защитным покрытием, внешний корпус сделан из литьевого материала STM (в основе стирол и тальк) это прочный, лёгкий материал который через десятки лет останется в первоначальном виде.

При сборке электронных унитазов используется ультразвуковая спайка, которая предотвращает попадание влаги в изделие и увеличивает прочность корпуса.

Благодаря системе сифонного смыва «Торнадо» во всех моделях электронных унитазов отсутствует сливной бачок, так же возможен автоматический смыв. Эргономичный дизайн и пульт дистанционного управления избавят вас от дискомфорта при выборе и регулировке функций и режимов.

Также электронные унитазы Princess и Tankless полностью адаптированы к российским условиям – давлению воды в системе водоснабжения и напряжению в электрической сети.

Инструкции по использованию и установке полностью русифицированы.

Простая установка

Благодаря устойчивому основанию унитазов, возможна их безкрепёжная установка, которая не потребует сверления отверстий в полу.

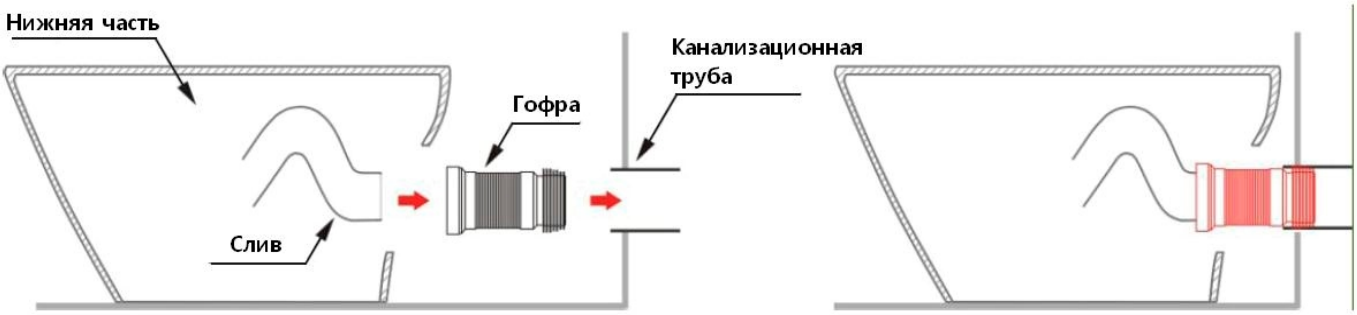

Автоматический лифт крышки

В изделие встроен инфракрасный сенсор. Когда вы подходите к устройству, крышка унитаза открывается автоматически. Когда вы отходите от устройства, крышка закрывается.

Автоматический смыв

Благодаря встроенному датчику, автоматический смыв происходит спустя 4 секунды после того как пользователь встал с унитаза.

Система смыва «Торнадо»

При выполнении функции очистки чаши очищается внутренняя керамическая чаша - подаваемая под высоким давлением вода смывает загрязнение с чаши.

Одна выдвижная форсунка

На одной выдвигающейся форсунке расположены отверстия для 3 типов обмыва:
Обмыв, Биде и Клизма.

Клизма

Функция клизмы позволяет делать процедуру более простой и комфортной.

Антибактериальное покрытие

Специальное покрытие форсунки, сиденья и крышки, защищающее от бактерий.

Подогрев сидения

Функция подогрева позволяет регулировать температуру сидения - 34, 37 и 40 градусов.

Подогрев воды

Функция подогрева позволяет регулировать температуру воды - 34, 37 и 40 градусов.

Демпфер (микролифт)

Обеспечивает мягкое поднятие и опускание крышки.

Серебряная Нано-Технология

Применение современной технологии стерилизации воды ионами серебра делает воду абсолютно чистой.

Режим экономии электроэнергии.

Экономит энергию в режиме ожидания.

Функции и характеристики	PB 707S	PB 101S	TCB 080S	TCB 2011S
Автоматический лифт крышки	✓	✗	✗	✗
Общий обмыв	✓	✓	✓	✓
Женский обмыв	✓	✓	✓	✓
Клизма	✓	✓	✓	✓
Сушка тёплым воздухом (фен)	✓	✓	✓	✓
Регулирование давление воды	✓	✓	✓	✓
Регулирование положения форсунок	✓	✓	✓	✓
Осциллирующий обмыв	✓	✓	✓	✓
Пульсирующий обмыв	✓	✓	✓	✓
Массаж	✓	✓	✓	✓
Дезодорация	✓	✓	✓	✓
Автоматическая очистка форсунок	✓	✓	✓	✓
Кнопка для очистки форсунок	✓	✓	✓	✓
Режим энергосбережения	✓	✓	✓	✓
Блокировка электрозамыкания	✓	✓	✓	✓
Антибактериальное покрытие на форсунках, сиденье и крышке	✓	✓	✓	✓
Защита от загрязнений - специальное покрытие на унитазе	✓	✓	✓	✓
Самодиагностика	✓	✓	✓	✓
Система смыва "Торнадо"	✓	✓	✓	✓
Автоматическое смывание	✓	✓	✓	✓
Смыв при помощи пульта дистанционного управления	✓	✓	✓	✓
Кнопка ручного смывания в случае отключения электроэнергии	✓	✓	✓	✓
Автоматическое определение неисправностей до использования	✓	✓	✓	✓
Пульт ДУ с ЖК дисплеем	✓	✓	✗	✗
Пульт ДУ без ЖК дисплея	✗	✗	✓	✓
Сенсоры присутствия и посадки	✓	✓	✓	✓
Регулировка температуры сиденья, воды, воздуха (фен)	✓	✓	✓	✓
Демпфер для тихого закрывания крышки и сиденья.	✓	✓	✓	✓
Самодиагностика	✓	✓	✓	✓

JEK Global

SensPa

Создано для Вашей жизни

TANKLESS® Электронный унитаз с приставкой-биде

SensPa

Princess®

- Унитаз сделан из нового STM материала
- Это гибридный материал, из керамической внутренней чаши и внешнего STM корпуса
- система смыва «Торнадо»
- Его эргономичный дизайн отвечает европейским вкусам и тенденциям

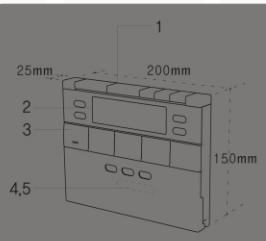

- Все функции биде управляются с пульта ДУ
- Пульт ДУ оснащён LCD дисплеем

Пульт ДУ

1. Автоматический смыв

Благодаря сенсору унитаз производит смыв автоматически после использования

2. LCD дисплей

Отображает настройки биде

3. Основные функции биде

Стоп, Общий обмыв, Женский обмыв, Клизменный обмыв, Сушка - включаются с помощью пульта ДУ

4. Настройка функций

Функции регулируются на нижней части пульта ДУ

Автоматическое открывание/закрывание сидения и крышки

- Когда Вы подходите к унитазу крышка открывается автоматически, а когда отходите от него она закрывается

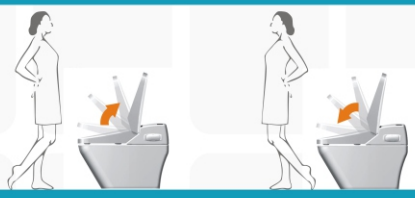

Сифонный смыв воды

- смыв производится струёй воды под высоким давлением в двух местах: под ободком и в сифон

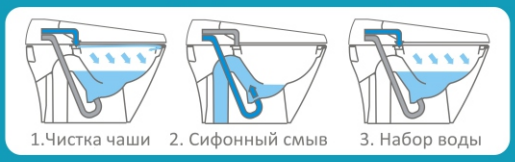

- Эффективный смыв при высоком давление (20л/мин)
- Экономия воды благодаря системе Tankless (4.5л при малом смыве, 6л при полном смыве)

Система торнадо Автоматический смыв

- Полная очистка чаши благодаря системе «Торнадо»
- Автоматический смыв после пользования

3 вида обмыва биде на 1-ой форсунке

1. Клизменный обмыв
2. Женский обмыв
3. Общий обмыв
4. Положение движение массаж

Сенсор сидения

Подогрев сидения

Сушка

Сенсор сидения

- Функции работают только при нахождение пользователя на сидение

Подогрев сидения

- Температуру сидения можно регулировать в трёх режимах

Сушка

- Сушка струёй тёплого воздуха

Электронные крышки-биде SensPa

Пульт дистанционного управления с LCD дисплеем

Позволяет комфортно настраивать и управлять функциями.

JK-1000 RS/RL

JK-1000 R

JK-900 CS/CL

JK-900 WS/WL

JK-800 WS/WL

	«Воздух» – обмыв аэрированной струёй воды. Благодаря воздуху вода становится мягче.	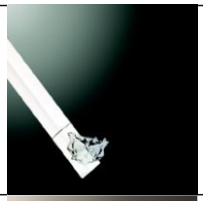	**Самоочистка форсунок -** После каждой процедуры форсунка автоматически промывается водой.
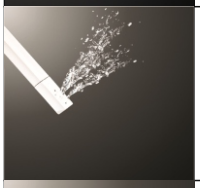	**Регулировка давления воды -** Вы можете регулировать давление воды согласно вашим предпочтениям.	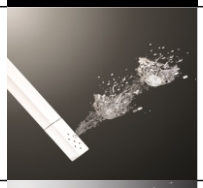	**«Интенсивная импульсная пульсация» -** Возможен выбор 40, 60 и 120 импульсов в минуту.
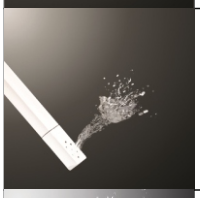	**Детский режим -** Запрещает установку высокого давления и температуры, а так же отключает сенсор присутствия.	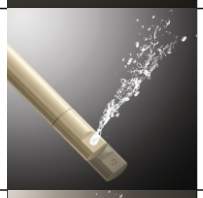	**Движение и установка положения форсунок -** Вы можете включить движение форсунки или вручную выбрать необходимое положение.
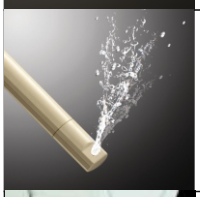	**Женский обмыв** – «Soft start» и выбор температуры воды 34, 37 и 40 градусов.	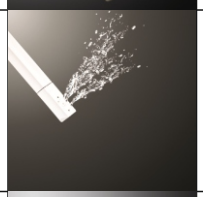	**Общий обмыв** – «Soft start» и выбор температуры воды 34, 37 и 40 градусов.
	Автоматический дезодорант - Нейтрализует неприятный запах путём фильтрации воздуха через угольный фильтр.	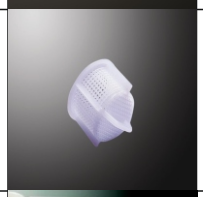	**Защита от попадания посторонних веществ –** Предотвращает попадание в биде посторонних предметов.
	Демпфер крышки и сидения – Обеспечивает плавное опускание и поднятие сиденья и крышки.	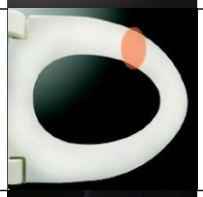	**Сенсор присутствия -** Процедуры общего и женского обмыва будут работать только при присутствии пользователя на сидение.
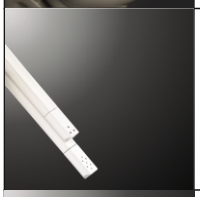	**Две форсунки –** обеспечивают более гигиеничное и удобное пользование процедурами общего и женского обмыва.	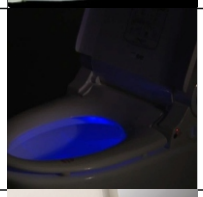	**Подсветка** - низковольтный светодиод мягко подсвечивает пространство внутри унитаза и зону, где может находиться человек.
	Ультразвуковая спайка - Эта новейшая технология обеспечивает надёжное соединение и исключает проникновение воды в изделие.		**Сушка с инфракрасным светом -** Делает процедуру более эффективной и увеличивает гигиенические свойства прибора.
	Воздушный насос – специальный воздушный насос для обогащения струи воды воздухом.	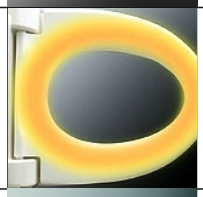	**Подогрев сидения** - Позволяет выбирать комфортную для вас температуру сидения.
	Фильтр тонкой очистки воды Тщательно очищает воду и продлевает срок службы изделия.	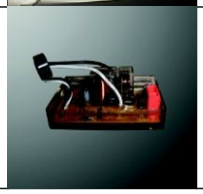	**Электрический предохранитель** Обеспечивает безопасность и предотвращает электрические аварии.

Первая и единственная в России
электронная крышка-биде цвета
"золотого шампанского"!
SensPa

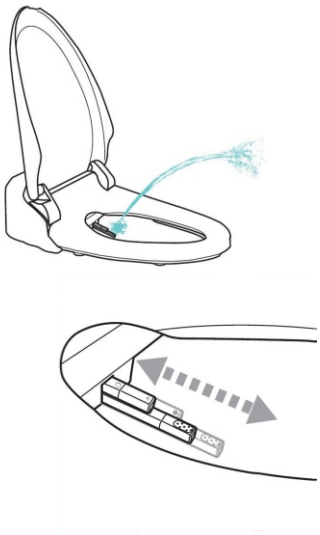

У всех крышек-биде SensPa по две форсунки, что обеспечивает более гигиеничное и удобное пользование процедурами общего и женского обмыва.

Технология «Soft start» – это плавное, нарастающее давление воды при начале процедур. Она обеспечивает более эффективное очищение и исключает дискомфорт.

Движение форсунок во время процедур обмыва способствует тщательному очищению.

Обмыв происходит тёплой водой и Вам не придётся ждать, пока она нагреется.

Автоматическое выполнение заданных ранее настроек режимов, температуры, давления воды и т.д.

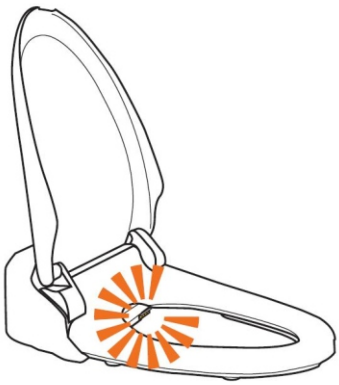

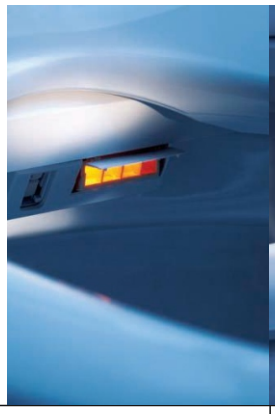

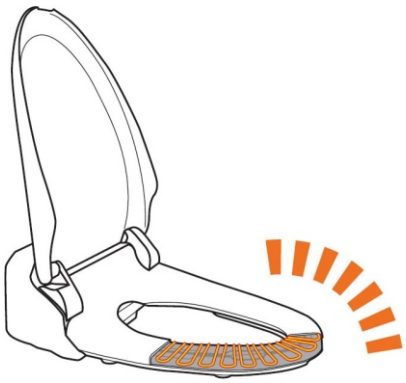

Сушка с инфракрасным светом

Делает процедуру более эффективной и увеличивает гигиенические свойства прибора.

Подогрев сидения

Позволяет выбирать комфортную для вас температуру сидения.

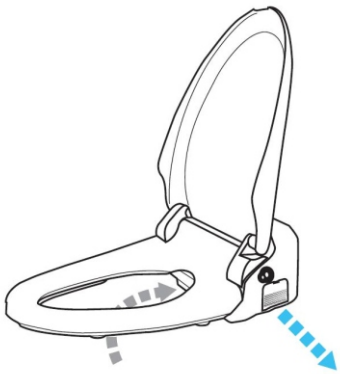

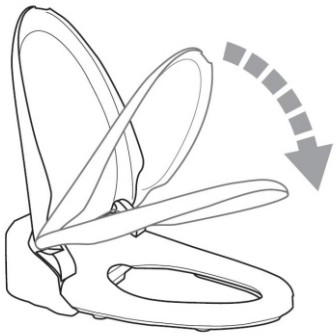

Автоматический дезодорант

Нейтрализует неприятный запах путём фильтрации воздуха через угольный фильтр.

Демпфер крышки и сидения

Сидение и крышка не будут падать и стучать, а будут плавно опускаться.

JK-1000R

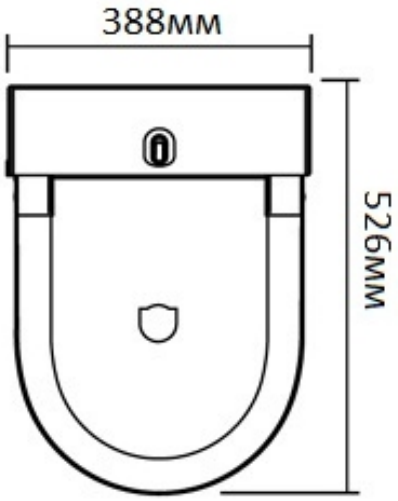

JK-1000RL/RS

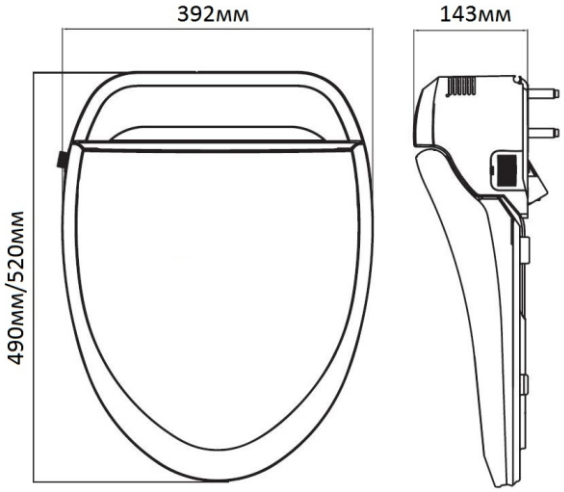

JK-900CL/CS; WL/WS JK-800 WL/WS

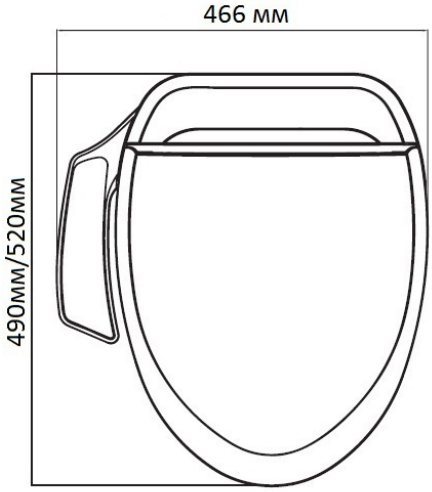

		Характеристики электронных крышек-биде
Стандартное электропитание		220V 50~60 Hz 600~1020 W
Вода-снабжение	Способ соединения	Прямой подвод к водопроводной сети
	Давление воды	0.08Mpa~0.75MPa
Обмыв	Спрей для обмыва	900 ± 100 мл/мин
	Спрей для биде	900 ± 100 мл/мин
	Емкость бака для воды	1000 мл (JK-1000R 800 мл)
	Температура разбрызгиваемой воды	Комн. T~ 40°C (104°F)
	Мощность нагрева	220~240V / 600~952 W
	Функция безопасности	Термовыключатель, плавкий предохранитель, изолированный выключатель.
Сушка	Температура воздуха	Комн. T~ 60°C (104°F)
	Мощность нагрева	220~240V / 280~333W
	Функция безопасности	Плавкий предохранитель
Подогреваемое сидение	Температура сидения	Комн. T~ 40°C (104°F)
	Мощность нагрева	220~240V / 55~65W
	Функция безопасности	Плавкий предохранитель
Метод дезодорации		Каталитический фильтр
Автоматический выключатель		в пределах 15мА 0.1сек
Длина силового шнура		1.8m
Размеры/Вес	JK-1000R	(W)392mm X (L)526mm X (H)177 / 4.9кг
	JK-1000RL	(W)388mm X (L)520mm X (H)143 / 4.6 кг
	JK-1000RS	(W)392mm X (L)490mm X (H)143 / 4.6кг
	JK-900CL/WL JK-800WL	(W)466mm X (L)520mm X (H)157 / 4.6кг
	JK-900CS/WS JK800WS	(W)466mm X (L)490mm X (H)157 / 4.6кг

Размеры унитазов европейского стандарта

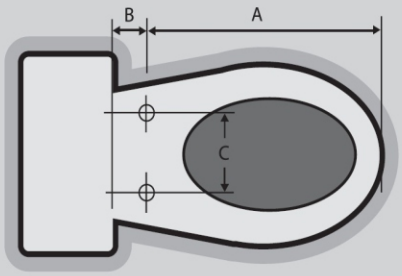

	JK-1000RS	JK-1000R/RL
A	430 - 450 mm	460 - 490 mm
B	минимум 40 mm	
C	140 - 254 mm	

	JK-900CS/WS	JK-900CL/WL
A	430 - 450 mm	460 - 490 mm
B	минимум 40 mm	
C	140 - 254 mm	

	JK-800WS	JK-800WL
A	430 - 450 mm	460 - 490 mm
B	минимум 40 mm	
C	140 - 254 mm	

Технологии SensPa

Антибактериальный материал SensPa.

Сиденье унитаза при использовании находится в прямом контакте с кожей, и поэтому очень важно, чтобы оно оставалось в максимальной степени гигиеничным.

Бактерии активно размножаются во влажной среде и являются причиной возникновения инфекций и различных кожных заболеваний.

Часто микроорганизмы могут переноситься через общественные туалеты, находящиеся, например, в детсадах, школах, больницах, отелях, ресторанах, государственных учреждениях и т.д. Существует риск попадания бактерий в помещения, где находятся дети.
Использование обычных чистящих средств против бактерий не особенно эффективно.

SensPa является самым современным методом препятствующим образованию и размножению микроорганизмов, микробов и бактерий.
Материал электронных крышек-биде SensPa обогащен компонентами, обладающими антибактериальными и противоплесневыми свойствами, действующими не только на поверхности, но и в самом материале, и тем самым представляя постоянное препятствие для размножения бактерий. Материал крышек-биде SensPa является экологически безопасным и его физические свойства не меняются.

Ультразвуковая спайка.

Эта новейшая технология обеспечивает надёжное соединение и исключает проникновение воды в изделие.

Стерилизация воды ионами серебра (Ag+)

Применение современной технологии стерилизации воды ионами серебра делает воду в электронных крышках-биде SensPa абсолютно чистой.

Это не только прекращает размножение и рост бактерий, но и убивает бактерии видов эшерхия-коли и золотистый стафилококк.

Серебро издавна используется как лекарство благодаря своим природным антибактериальным и противогрибковым свойствам.
Электронные крышки-биде SensPa производятся с применением Новой Серебряной Нано-Технологии, которая предотвращает заражение бактериями и грибковыми заболеваниями.

Встроенный предохранитель.

Автоматически выключает питание при коротком замыкании.

Режим экономии электроэнергии.

Экономит энергию в ждущем режиме.

Функции и характеристики	JK-1000R	JK-1000RS/RL	JK-900CS/CL	JK-900WS/WL	JK-800WS/WL
Пульт ДУ LCD дисплеем	✓	✓	✗	✗	✗
Панель управления	✗	✗	✓	✓	✓
Обмыв	✓	✓	✓	✓	✓
Биде	✓	✓	✓	✓	✓
Сушка с инфракрасным светом	✓	✓	✓	✓	✓
Воздушные пузыри	✓	✓	✓	✓	✗
Массаж	✓	✓	✓	✓	✓
Движение	✓	✓	✓	✓	✓
Автоматический режим	✓	✓	✓	✓	✓
Температурный режим (сиденья, воды, сушки)	✓	✓	✓	✓	✓
Давление воды	✓	✓	✓	✓	✓
Экономия электроэнергии	✓	✓	✓	✓	✓
Самостоятельная очистка	✓	✓	✓	✓	✓
Чистка форсунок	✓	✓	✓	✓	✓
Автоматический дезодорант	✓	✓	✓	✓	✗
Система самодиагностики	✓	✓	✓	✓	✓
Плавный подъем и мягкое опускание сиденья	✓	✓	✓	✓	✓
Встроенный предохранитель	✓	✓	✓	✓	✓
Сенсорное сиденье	✓	✓	✓	✓	✓
Установка положения форсунок	✓	✓	✓	✓	✓
Антибактериальное покрытие	✓	✓	✓	✓	✓
Нано-Серебряная технология	✓	✓	✓	✓	✓
Подсветка	✓	✗	✗	✗	✗
ИИП (интенсивная импульсная пульсация)	✓	✓	✓	✓	✓
Электронные часы	✓	✓	✗	✗	✗
Детский режим	✓	✓	✓	✓	✓
Демпфер крышки и сидения	✓	✓	✓	✓	✓
«Soft start»	✓	✓	✓	✓	✓
Ультразвуковая спайка	✓	✓	✓	✓	✓
Блокировка электрозамыкания	✓	✓	✓	✓	✓
Дополнительный фильтр для воды	✓	✓	✓	✓	✓
Съёмные форсунки	✗	✗	✓	✓	✓
Полная русификация	✓	✓	✓	✓	✓
Две форсунки	✓	✓	✓	✓	✓
Функция непрерывной теплой воды	✓	✓	✓	✓	✓

ООО "ДжейКей Глобал Ко. Лтд"

Компания ООО "ДжейКей Глобал Ко. Лтд"
приглашает к сотрудничеству организации,
магазины и интернет магазины по реализации
продукции «SensPa»

г. Москва, Волгоградский пр-т,
д.32, корп. 25, 2-ой этаж, №42
Тел.: (495) 779-11-95
www.senspa.ru
jekglobal@mail.ru